Modelos 310-1-50 CE y 310-3-50-CE

Conjunto de la base

Número de serie 315601 a _____

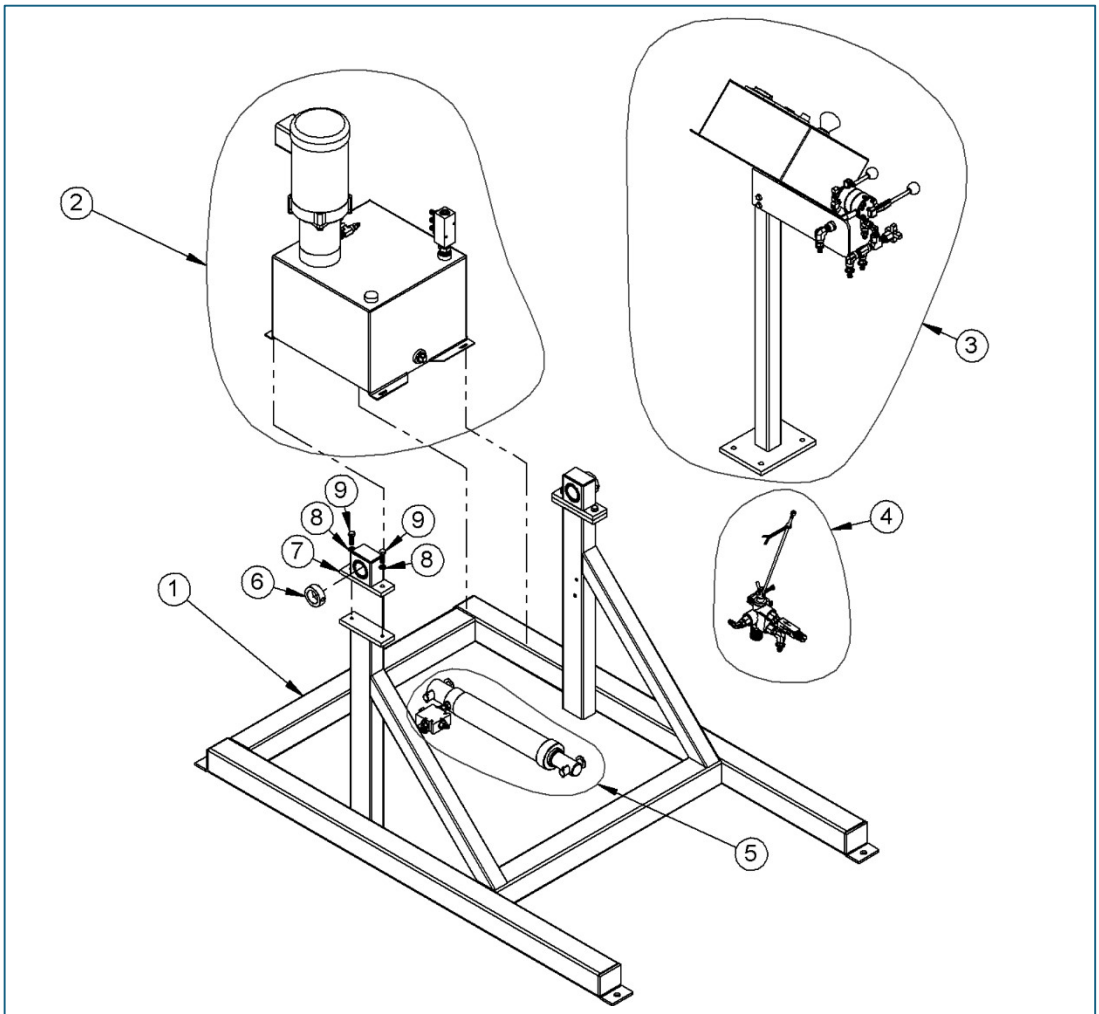

ELEMENTO	CANT.	N.º DE PIEZA	DESCRIPCIÓN
1	1	4920-P	BASE SOLDADA, 310
2	1	N/D	GRUPO HIDRÁULICO 310
3	1	N/D	CONJUNTO PLACA DE CONTROL 310
4	1	N/D	VÁLVULA LIMITADORA DE SEGURIDAD 310
5	1	N/D	CONJUNTO 310 CILINDRO.
6	2	570-P	COLLARÍN, $Ø_{int.}$ 1½″
7	2	3520-P	CONJUNTO COJINETE LIBRE CON TAPÓN 310
8	4	1474-P	ARANDELA, ⅜ SEGURIDAD NSK
9	4	535-P	HHCS, ⅜-16 × 1¼ GR5B1

Copyright – Morse Mfg. Co., Inc.